トルシア形高力ボルト・高力ナット・平座金のセット

防錆処理サントルクボルト
（防錆処理STボルト）

特徴

- 防錆処理サントルクボルトは、耐食性に優れ上塗り塗装性を兼ね備えた亜鉛アルミエポキシ複合焼付皮膜を採用しています。
- 表面に防錆油が付いておらず、水性塗料との付着性も良好です。
- 通常のトルシア形高力ボルト（S10T）と同等のボルト性能（機械的性質、導入軸力、応力緩和など)を有しています。
- 通常のトルシア形高力ボルトと同様の手順で締め付けを行えます。

形状・寸法

ボルト

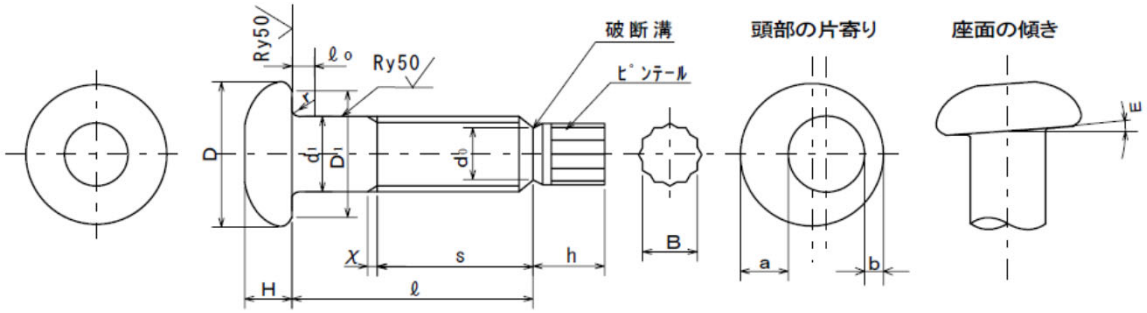

単位：mm

ねじの呼び	d1		D1	D	H		r	B		h	a−b	E	S	
	基準寸法	許容差	最小	最小	基準寸法	許容差	約	基準寸法	許容差	約	最大	最大	基準寸法	許容差
M22	22	+0.8 −0.4	37	38.5	14	±0.9	1.2〜2.0	15.4	±0.3	19	1.1	1°	40	+6 0

ねじの呼び	M22
ピッチ	2.5

ℓ の区分	ℓ の許容差
50以下	±1.0
50をこえ120以下	±1.4
120をこえるもの	±1.8

ナット

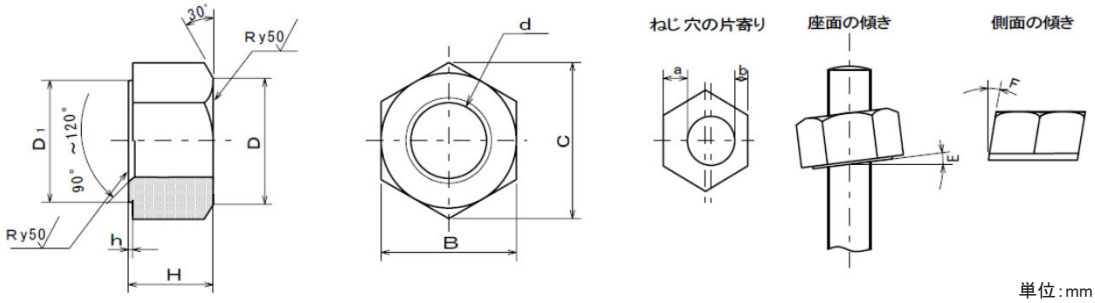

単位：mm

ねじの呼び（d）	ねじの外径	H		B		C	D	D1	a−b	E	F	h
		基準寸法	許容差	基準寸法	許容差	約	約	最小	最大	最大	最大	約
M22	22	22	±0.4	36	0 −1	41.6	34	33	1.1	1°	2°	0.4 〜 0.8

座金

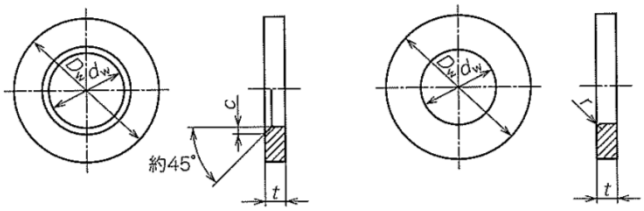

単位：mm

座金の呼び	dw		Dw		t		cまたはr
	基準寸法	許容差	基準寸法	許容差	基準寸法	許容差	約
M22	23	＋0.8 0	44	0 −1	6.0	±0.7	2.0

表示

ボルト	
ナット	座金
	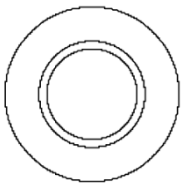

機械的性質

ボルト

ボルトの機械的性質による等級	試験片の機械的性質				製品の機械的性質	
	引張試験				最小引張荷重 kN	硬さ
	耐力N/㎟	引張り強さN/㎟	伸び%	絞り%	M22	
S10T	900 以上	1000～1200	14以上	40以上	303	27～38 HRC

ナット

ナットの機械的性質による等級	硬さ	保証荷重
F10	20～35 HRC	ボルトの最小引張荷重に同じ

座金

座金の機械的性質による等級	硬さ
F35	35～45 HRC

セットの締め付け軸力

セットの締め付け軸力 （日本道路協会規格に適合）

単位：kN

ねじの呼び	常温時（10～30℃）		温度依存性（常温以外の 0～60℃）
	平均値	標準偏差	平均値
M22	212 ～ 249	11.5 以下	207 ～ 261

本製品は橋梁向けに製造しており、国土交通大臣認定外品になりますので大臣認定を必要とする建築用途には使用できません

防錆処理サントルクボルトの首下長さ及び梱包数

防錆処理サントルクボルトの首下長さ及び梱包数

ねじの呼び		首下長さ																				
		50	55	60	65	70	75	80	85	90	95	100	105	110	115	120	125	130	135	140	145	150
M22	1箱のセット数	65	65	60	55	55	50	50	45	45	45	40	40	40	35	35	35	30	30	30	25	25

ボルト長さの選定

防錆処理産トルクボルトの長さの選定は、締付長さに下表の数値を加えて5ミリ単位にまとめてください。

呼び	締付長さに加える長さ
M22	35

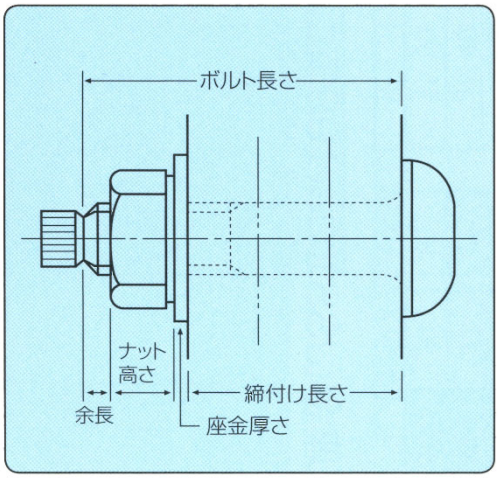

被膜性能

被膜性能保証項目

項目	被膜性能
被膜の外観	平らかさは良好で、流れ、しわ、割れ、むらがないこと
ゴバン目試験	25/25
耐塩水噴霧性試験	100時間の塩水噴霧に耐えること
促進耐候性試験	暴露の有無の試験片と比較して、割れ、膨れ、剥がれの程度が大きくないこと
上塗り適合性	上塗りしても支障がないこと
上塗りとの層間密着性	異常のないこと

被膜性能試験

塩水噴霧試験 （JIS Z 2371）

2000時間経過で発錆、塗膜の膨れなどの異常なし

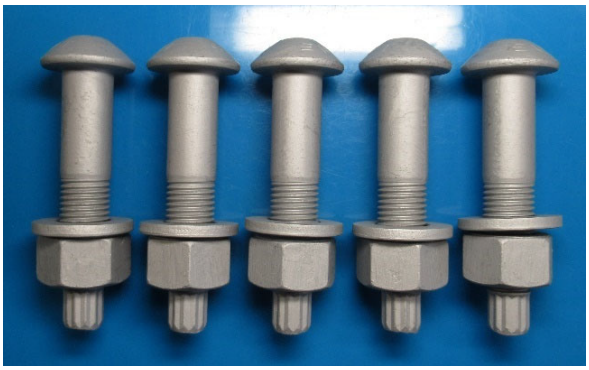

試験前

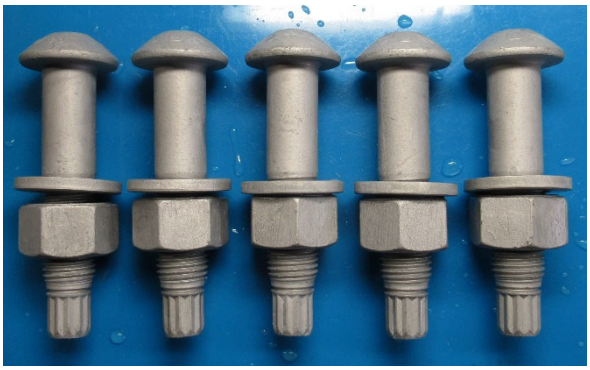

2000時間経過

サンシャインウェザーメーター/促進耐候性試験 （JIS B 7753）

100時間経過で、若干の変色はあるが塗膜の亀裂、脱落等はなし

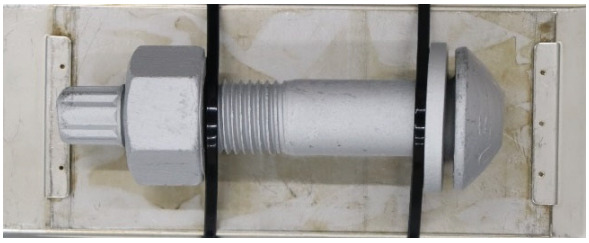

試験前

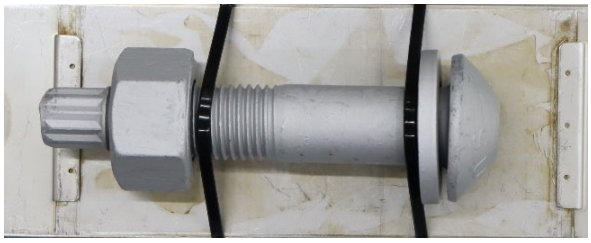

100時間経過

＜販売窓口＞

光海陸産業株式会社

〒114-0032 東京都北区中十条１-４-７

TEL：03-3906-1003 / FAX：03-3906-6115

https://www.hikarikairiku.co.jp/

info@hikarikairiku.co.jp

製造元 日亜鋼業株式会社

	住所	郵便番号	TEL	FAX
本社	兵庫県尼崎市中浜町19	660-0091	06(6416)1021	06(6416)0254
ボルト販売部	兵庫県尼崎市道意町6-74	660-0083	06(6416)1021	06(6416)0254
東京支店	東京都中央区京橋2-5-18(京橋創生館11階)	104-0031	03(5524)5501	03(5524)9051
北海道営業所	札幌市中央区大通西5-11-1(電通恒産札幌ビル6階)	060-0042	011(251)3301	011(222)2475
東北営業所	仙台市青葉区一番町2-8-15(太陽生命仙台ビル6階)	980-0811	022(266)5611	022(267)0898
名古屋営業所	名古屋市中村区名駅2-38-2(オーキッドビル6階)	450-0003	052(564)7278	052(564)4764
新潟営業所	新潟市中央区東大通1-3-10(大樹生命新潟ビル8階)	950-0087	025(244)4050	025(244)4051
広島営業所	広島市中区八丁堀16-3(広島第一ビル4階)	730-0013	082(227)3010	082(227)3060
九州営業所	福岡市中央区赤坂1-12-15(赤坂門プライムビル7階)	810-0042	092(781)7508	092(751)8206

TS-000-000-00 2024.7